Высокопроизводительная документ-система полноцветной печати

BP-90C80EU

Профессиональная цветная печать с выдающейся производительностью и исключительным качеством

- Цветная документ-система формата A3 со скоростью печати/копирования до 80 отп./мин. с простым подключением и полной интеграцией с облачными бизнес-приложениями
- Поддержка работы с материалами для печати плотностью до 360 г/м² и печать в край (без полей) позволит создавать плакаты, а также брошюры с полной заливкой цветом
- Передовые функции защиты системы и данных, включая встроенный BIOS, защиту от вредоносных программ (опционально) и стандартный доверенный платформенный модуль (TPM), обеспечат безопасность данных
- Простая и безопасная печать или сканирование в общедоступные облачные сервисы с помощью функции "Единого входа"
- Тонер с низкой температурой плавления обеспечит превосходные экологические характеристики и низкое значение типичного энергопотребления (TEC)
- Подключение к устройству опционального принт-сервера Fiery (внешнего или встроенного) позволит эффективно управлять загруженной средой печати по требованию
- Однопроходный автоподатчик (DSPF) на 300 оригиналов со скоростью сканирования до 280 изоб./мин. позволит быстро и эффективно выполнять большие объемы работ по сканированию документов
- Превосходное разрешение печати 2400x2400 т/д для обеспечения четкости печати тонких линий и мелкого текста
- Защита данных, устройства и корпоративной сети с помощью дополнительного ПО для защиты от вредоносных программ от Bitdefender
- Широкий выбор финишных опций для постпечатной обработки документов еще больше расширит возможности печати
- 15,4” цветная сенсорная ЖК-панель управления позволит посмотреть информацию о выполняемой операцию, а также отследить уведомления о наличии бумаги, остатке тонера и необходимости обслуживания МФУ
- Многофункциональная аппаратная и программная платформа, поддерживающая возможность гибридной работы сотрудников компании

Конфигурация

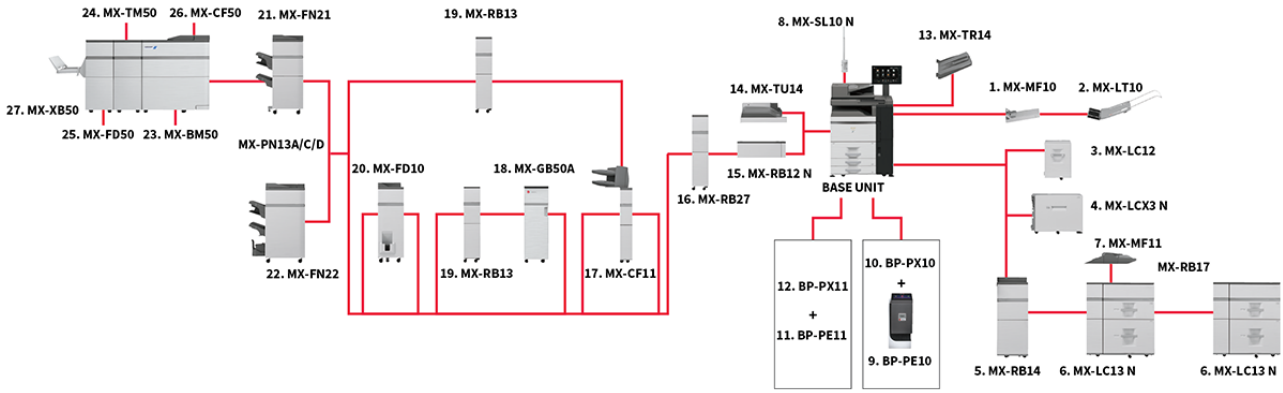

Конфигурации могут отличаться в зависимости от региона продаж. Для получения дополнительной информации обратитесь к Авторизованному Дилеру компании Sharp.

Размеры

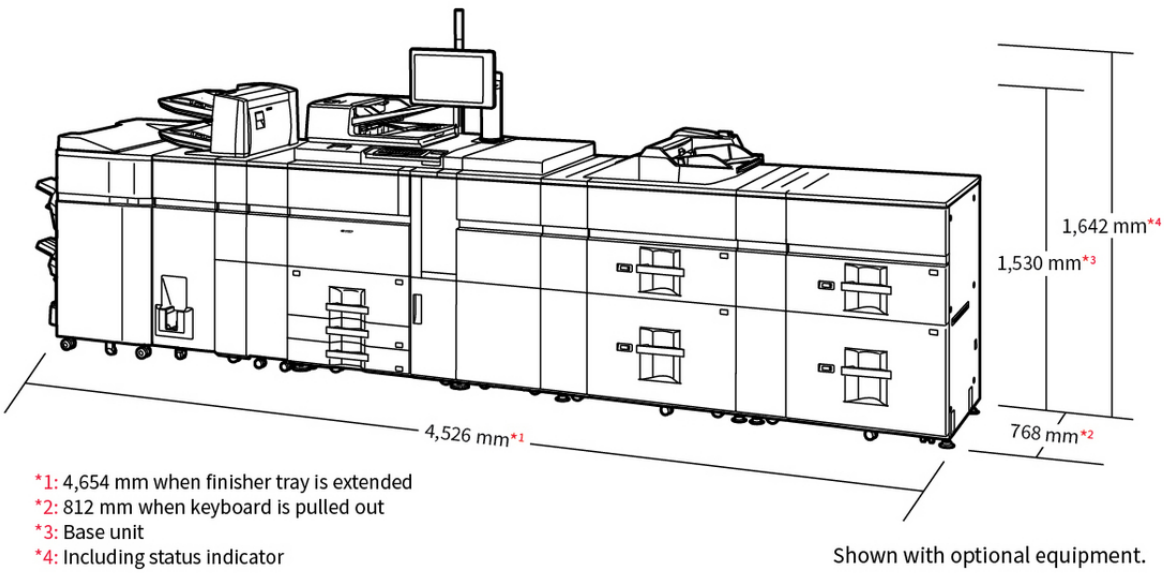

Размеры указаны с учетом размеров дополнительного оборудования. Виды дополнительного оборудования могут отличаться в зависимости от региона.

Дополнительное оборудование

Основной модуль

1. MX-MF10 Лоток ручной подачи (байпас) (для основного модуля)

A5R-A3W, 100 листов (80 г/м2)

Не может быть установлен совместно с MX-LC13N.

2. MX-LT10 Лоток подачи длинной бумаги

Рекомендуется для печати баннеров. Для установки требуется MX-MF10.

3. MX-LC12 Лоток большой емкости на 3 500 листов (A4)

A4-B5, 3500 листов (80 г/м2)

Для установки требуется MX-MFX1. Не может быть установлен совместно с MX-LCX3N или MX-LC13N**.**

4. MX-LCX3N Лоток большой емкости

A3-A4R, 3000 листов (80 г/м2)

Для установки требуется MX-MFX1. Не может быть установлен совместно с MX-LC12 или MX-LC13N.

5. MX-RB14 Модуль прохождения бумаги

Требуется при установке MX-LC13N.

6. MX-LC13N Лоток большой емкости с 2-мя лотками по 2 500 листов (A5R - SRA3)

SRA3–A4R, 2 лотка по 2500 листов каждый (80 г/м2)

Для установки требуется MXRB16. Не может быть установлен совместно с MX-LC12 или MX-LCX3N.

7. MX-RB17 Модуль подключения

Требуется при одновременной установке сразу 2-х лотков MXLC13N.

8. MX-MF11 Лоток ручной подачи (байпас) на 500 листов (для MX-LC13N)

A3-A5R, 500 листов (80 г/м2)

9. MX-SL10N Индикатор состояния

10. BP-PE10 Принт-сервер Fiery (внешний)

Для установки требуется BP-PX10

11. BP-PX10 Интерфейс кит для внешнего принт-сервера Fiery

Требуется при установке BP-PE10

12. BP-PE11 Принт-сервер Fiery (встраиваемый)

Для установки требуется BP-PX11

13. BP-PX11 Интерфейс кит для встраиваемого принт-сервера Fiery

Требуется при установке BP-PE11

Расширение возможностей печати

MX-PF10ED Комплект шрифтов для печати штрих-кодов

Активирует шрифты для печати штрих-кодов

Платформа Sharp OSA®

XX-AMX1ED Модуль интеграции приложений

Хранение

BP-SD10 Жесткий диск SSD

Емкость 512 Гб (заменяет собой стандартный диск МФУ)

Безопасность

BP-VD10ED Комплект антивирусной защиты от Bitdefender

Финишные опции

14. MX-TR14 Выходной лоток на 100 листов

Невозможно установить совместно с MX-RB14, MX-LC13N и MX-MF11.

15. MX-TU14 Крышка выходного лотка

16. MX-RB12N Модуль прохождения бумаги (требуется при установке MXFN21 и MXFN22)

17. MX-RB27 Блок выпрямления бумаги

Выправляет скручивание бумаги путем разглаживания выпуклости/вогнутости листа.

Требуется при установке MX-FN21 или MX-FN22.

18. MX-CF11 Инсертер (устройство вкладки)

SRA3–A5R, 2 лотка по 200 листов каждый (80 г/м2).

Для установки требуется MX-RB27, а также MX-RB13 или MX-FD10 при подключении к MX-FN21 или MX-FN22.

19. Дырокол GBC SmartPunch Plus

Формат бумаги: A4

Плотность бумаги: 75-216 г/м2

Для установки требуется MX-RB13, а также MX-FN21 или MX-FN22

20. MX-RB13 Модуль прохождения бумаги

Требуется при установке MXFN21 или MXFN22 и MXCF11, невозможно установить совместно с MXFD10.

Устанавливается, если GBC SmartPunch Plus не установлен.

21. MX-FD10 Многоцелевой фальцовщик

Виды фальцовки - Z- и C-фальцовка, "Гармошка", двойная параллельная и "Книжка".

Для установки требуется MXFN21 или MXFN22.

22. MX-FN21 Напольный финишер с многопозиционным степлированием (емкость до 4250 листов, скрепление до 100 листов)

Для установки требуется MX-RB13. Не может быть совместно установлен с MX-FN22.

A3 - B5 (с сортировкой/степлирование), SRA3 - A5R (без сортировки)

Емкость - верхнего лотка: 1500 листовм (80г/м2); среднего лотка: 250 листов (80г/м2); нижнего лотка: 2500 листов (80г/м2)

Степлирование до 100 листов (80г/м2) (позиции степлирования: слева вверху, слева внизу, в 2-х точках)

23. MX-FN22 Напольный финишер с многопозиционным степлированием и возможностью изготовления буклетов (емкость до 4250 листов, скрепление до 100 листов)

Для установки требуется MX-RB13. Не может быть совместно установлен с MX-FN21.

A3 - B5 (с сортировкой/степлирование), SRA3 - A5R (без сортировки)

Емкость - верхнего лотка: 1500 листовм (80г/м2); среднего лотка: 250 листов (80г/м2); нижнего лотка: 2500 листов (80г/м2)

Степлирование до 100 листов (80г/м2) (позиции степлирования: слева вверху, слева внизу, в 2-х точках)

Лоток брошюровщика: 5 брошюр (16-20 листов), 10 брошюр (11-15 листов), 15 брошюр (6-10 листов), 25 брошюр (1-5 листов).

24. MX-PN13A/MX-PN13C/MX-PN13D Модуль перфорации (опции для MX-FN21 или MX-FN22)

MX-PN13A: на 2 отверстия, MX-PN13C: на 2 или 4 отверстия, MX-PN13D: на 4 отверстия (шведский стандарт)

25. MX-TM10 Модуль подрезки (опция для MX-FN22)

Край подрезки до 20 мм, емкость отсека хранения отрезков - до 1500 отрезков (80 г/м2)

26. MX-BM50 Брошюровщик Plockmatic (для установки требуется MX-FN21 и MX-XB50)

Формат бумаги: A4, A3, SRA3. Размер бумаги: от 206 x 275 мм (минимально) до 320 x 457,2 мм (максимально). Плотность бумаги: 64-300 г/м2. Емкость: 1-30 листов (80 г/м2) (степлировано и сфальцовано).

27. MX-TM50 Модуль подрезки (для установки требуется MX-BM50)

Длина отреза: 1-16 мм, по умолчанию: 4,5 мм

28. MX-FD50 Модуль формирования квадратного корешка (для установки требуются MX-BM50 и MX-TM50)

Размер бумаги: от 206 x 275 мм (минимально) до 320 x 457,2 мм (максимально). Плотность бумаги: 64-300 г/м2. Емкость: 1-30 листов (80 г/м2) (степлировано и сфальцовано).

29. MX-CF50 Инсертер (устройство вкладки) (для установки требуется MX-BM50)

Плотность бумаги: 70-250 г/м2. Емкость: 20 мм (прибл. 200 листов плотностью 80 г/м2).

30. MX-XB50 Направляющий блок с рельсами (для установки требуется MX-BM50)

Спецификации

ОБЩЕЕ

Скорость в Цвете стр/мин (A4)	80
Скорость в Ч/Б стр/мин (A4)	80
Скорость в Цвете стр/мин (A3)	37
Скорость в Ч/Б стр/мин (A3)	37
Формат бумаги: макс.-мин.	A6R - SRA3
Плотность бумаги (г/м²)	55-360
Запас бумаги: Стандартно (листов)	3100
Запас бумаги: Максимально (листов)	13500
Время прогрева (сек.)	80
Общая память мин/макс (Гб)	6
Дуплекс	Стандартно
Требование к электропитанию	220 - 240 В, 8 А, 50 / 60 Гц
Потребление энергии (kW)	3.84
Габариты основного модуля (мм)	982 x 768 x 1,530
Масса (кг)	220

УСТРОЙСТВО ПОДАЧИ ОРИГИНАЛОВ

Ёмкость (листов)	300

ХРАНЕНИЕ ДОКУМЕНТОВ

Ёмкость хранения документов - Главная и Пользовательская папки (стр)	20000
Ёмкость хранения документов - Папка быстрого доступа (стр)	10000
Сохранение заданий	Копирование, печать, сканирование, переданные факсимильные сообщения
Папки хранения	Папка быстрого сохранения, главная папка, пользовательские папки (максимально 1 000 папок)

ФИНИШНАЯ ОБРАБОТКА

Брошюровка	OPT
Сдвиг заданий	STD
Дыроколы	OPT
GBC Перфоратор	OPT
Модуль Вставки	OPT
Z-Фальцовка (Z-сгиб)	OPT

КОПИР

Формат оригинала (макс.)	A3
Выход первой копии в Цвете (сек.)	4.6
Выход первой копии в Ч/Б (сек.)	3.5
Непрерывное копирование	9999
Разрешение сканирования в Ч/Б (dpi)	600 x 600, 600 x 400
Разрешение сканирования в Цвете (dpi)	600 x 600
Разрешение печати (dpi)	600 x 600, 9,600 (equivalent) x 600, 1,200 x 1,200 (B / W only)
Градации серого - в Цвете	256
Диапазон масштабирования	25-400 (25-200 using DSPF) in 1% increments
Предустановленные значения	10 (5R / 5E)

СЕТЕВОЙ СКАНЕР

Сетевой сканер (Стандартно/Дополнительно)	STD
Метод сканирования (Push scan и Pull scan	•
Разрешение при Push scan (dpi)	100, 150, 200, 300, 400, 600
Разрешение при Pull scan (dpi)	75, 100, 150, 200, 300, 400, 600, 50 - 9,600
Формат файлов	Стандартно: TIFF, PDF, PDF / A-1a, PDF / A-1b, защищенный PDF, сжатый PDF, JPEG, XPS, PDF с возможностью поиска, Microsoft Office (форматы: pptx, xlsx, docx), текст (TXT), rich text (RTF)
Адресация на Рабочий стол	•
Адресация на FTP, в E-mail	•
Адресация в сетевую папку	•
Адресация (Сканирование) на USB флеш-память	•

СЕТЕВОЙ ПРИНТЕР

Сетевой принтер (Стандартно/Дополнительно)	STD
Разрешение (dpi)	2,400 x 2,400, 1,200 x 1,200, 600 x 600, 9,600 (equivalent) x 600
Интерфейсы стандартно/опционально	USB 2.0, USB 3.0, 10Base-T / 100Base-TX / 1000Base-T
Поддерживаемые ОС стандартно	Windows Server 2012, Windows Server 2012 R2, Windows Server 2016, Windows Server 2019, Windows Server 2022, Windows 10, Windows 11, Mac OS 10.10, 10.11, 10.12, 10.13, 10.14, 10.15, 11, 12, 13, Linux
Сетевые протоколы	TCP / IP (IPv4, IPv6)
Протоколы печати	LPR, Raw TCP (port 9100), POP3 (email printing), HTTP, FTP for downloading print files, IPP, IPP Everywhere, SMB, WSD
PDL Стандартно/Опционально	Стандартно: PCL 6, поддержка PCL5, Adobe PostScript 3
Шрифты	80 (PCL), 139 (Adobe PostScript 3)

РЕСУРС ТОНЕР-КАРТРИДЖА

Черный (отпечатков при 5% заполнении листа)	70,000
Голубой (отпечатков при 5% заполнении листа)	60,000
Пурпурный (отпечатков при 5% заполнении листа)	60,000
Желтый (отпечатков при 5% заполнении листа)	60,000